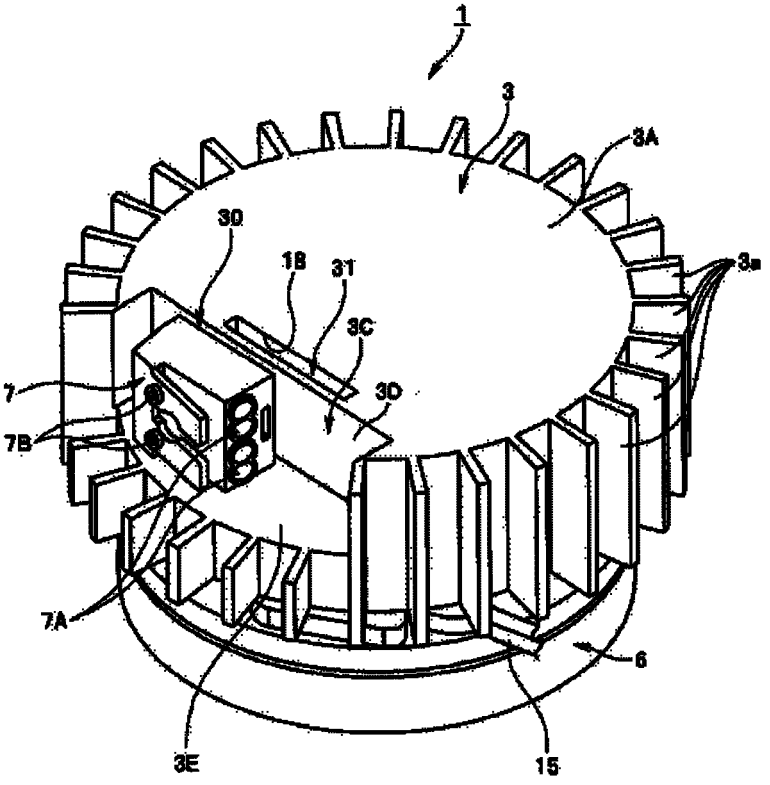
1
3
3A
3D
1B
3T
3C
3D
3a
7
7B
7A
6
3E
15

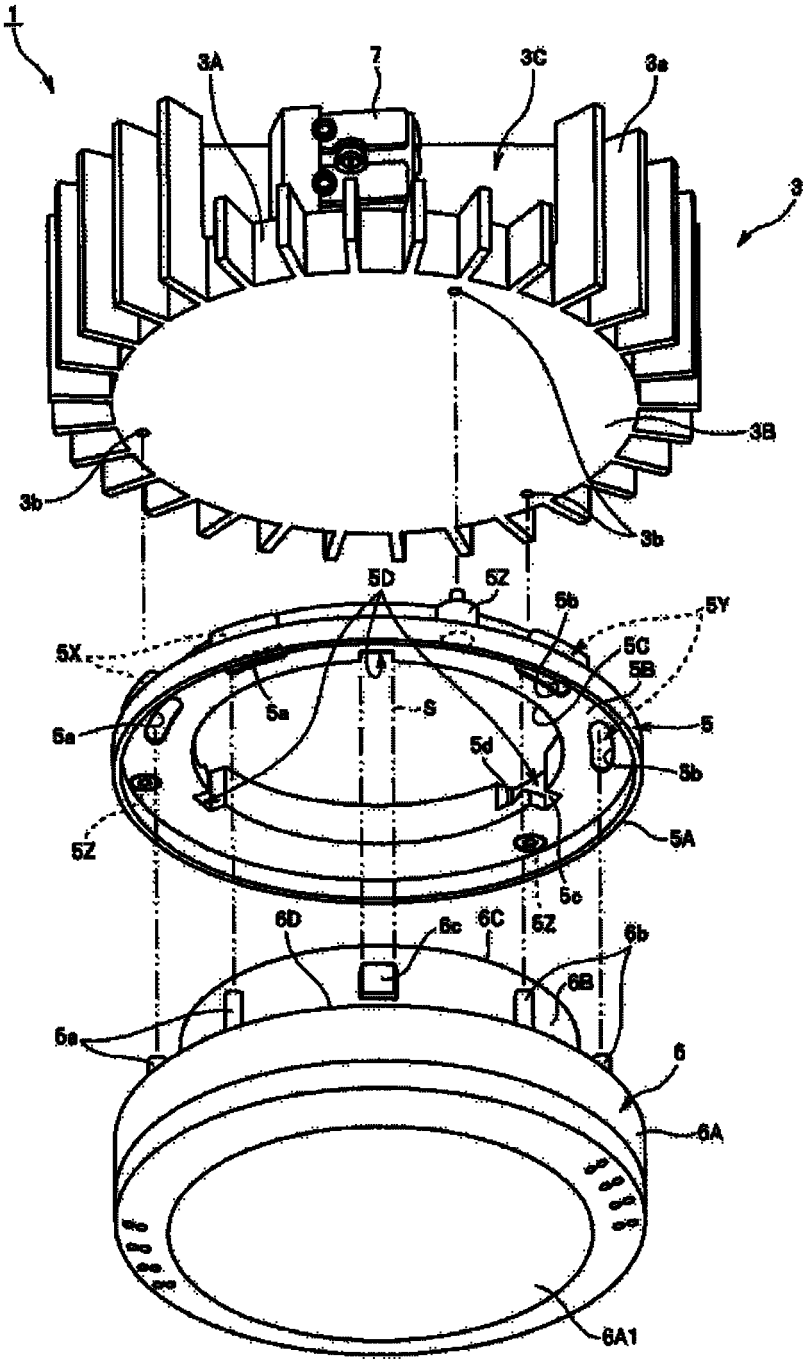
1
3A
7
3C
3a
3
3B
3b
3b
5D
5Z
5b
5Y
5X
5C
5B
5a
S
5a
5
5d
5b
5Z
5A
5c
6D
6c
6C
5Z
6b
6B
5a
6
6A
6A1

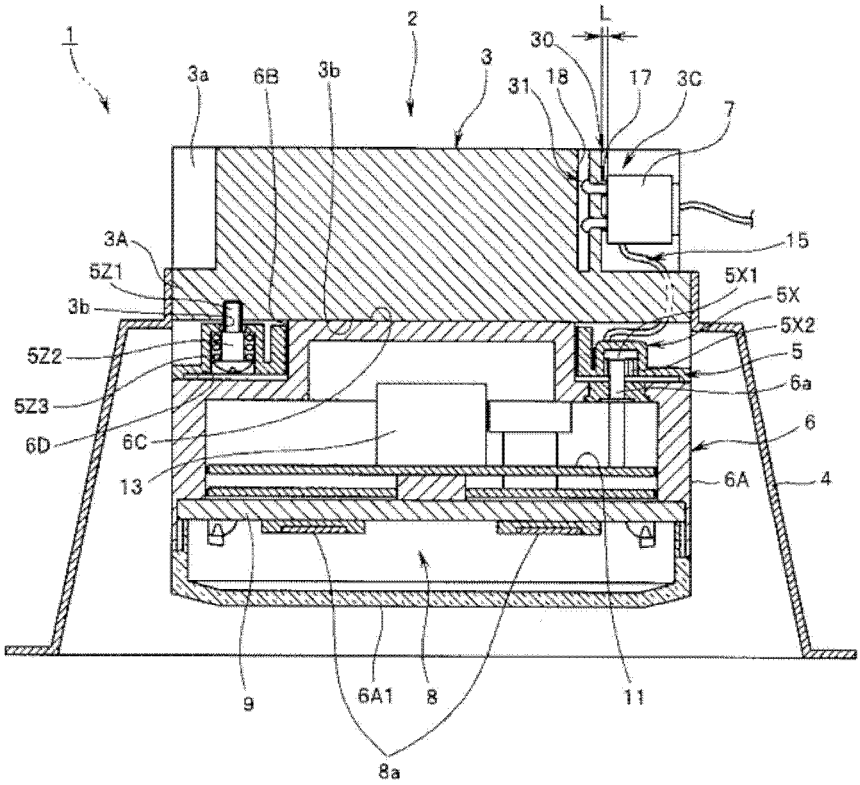
1
2
3
3a
6B
3b
30
L
31
18
17
3C
7
15
3A
5Z1
3b
5X1
5X
5X2
5Z2
5
5Z3
6a
6D
6C
6
13
6A
4
9
6A1
8
11
8a

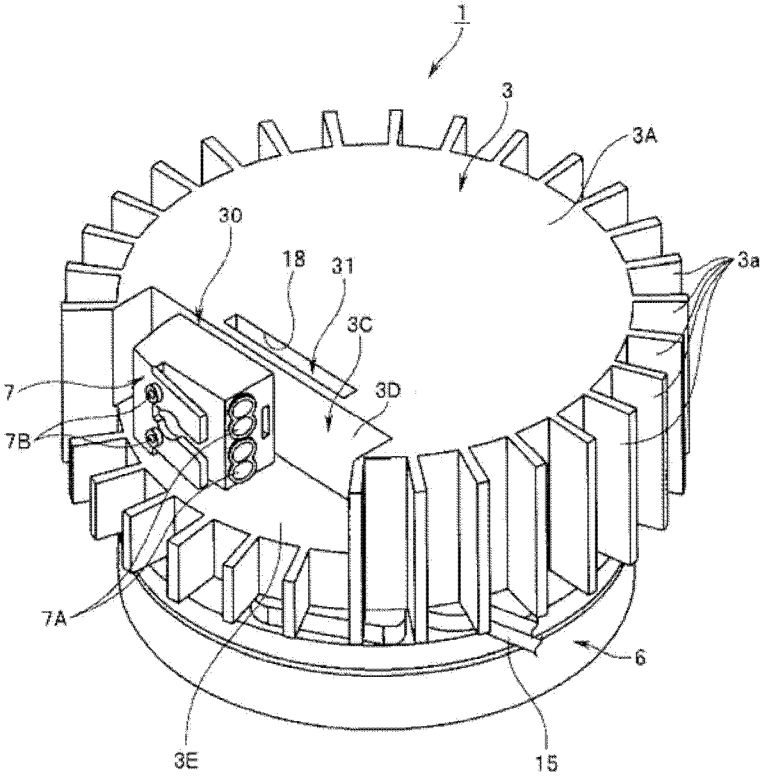
1
3
3A
30
18
31
3a
3C
7
3D
7B
7A
6
3E
15

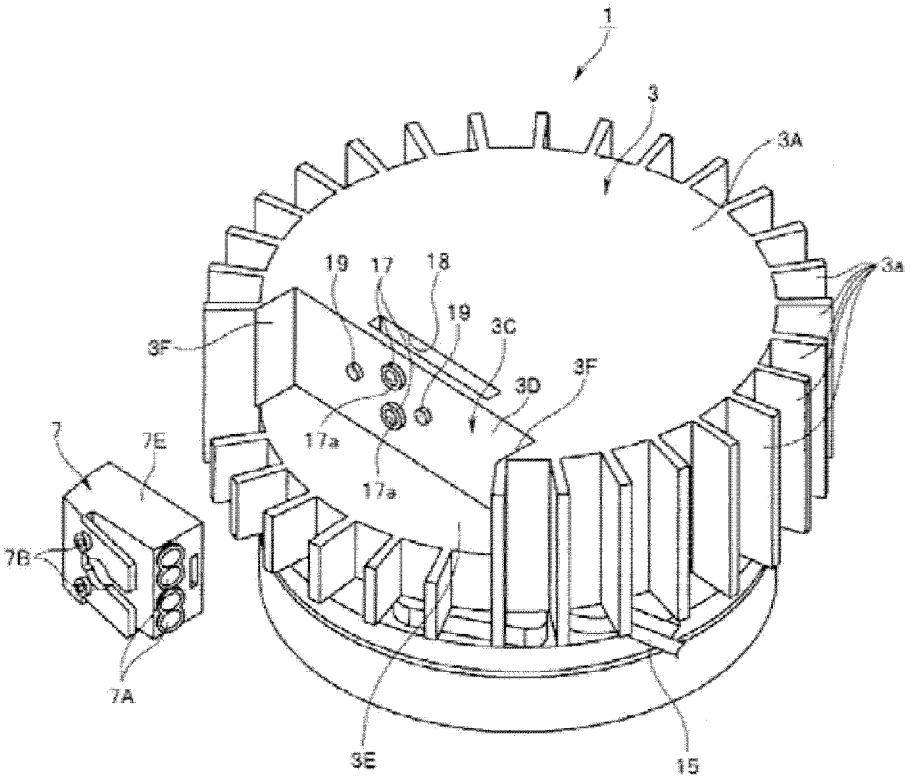
1
3
3A
3a
19
17
18
19
3C
3F
3D
3F
17a
17a
7
7E
7B
7A
3E
15

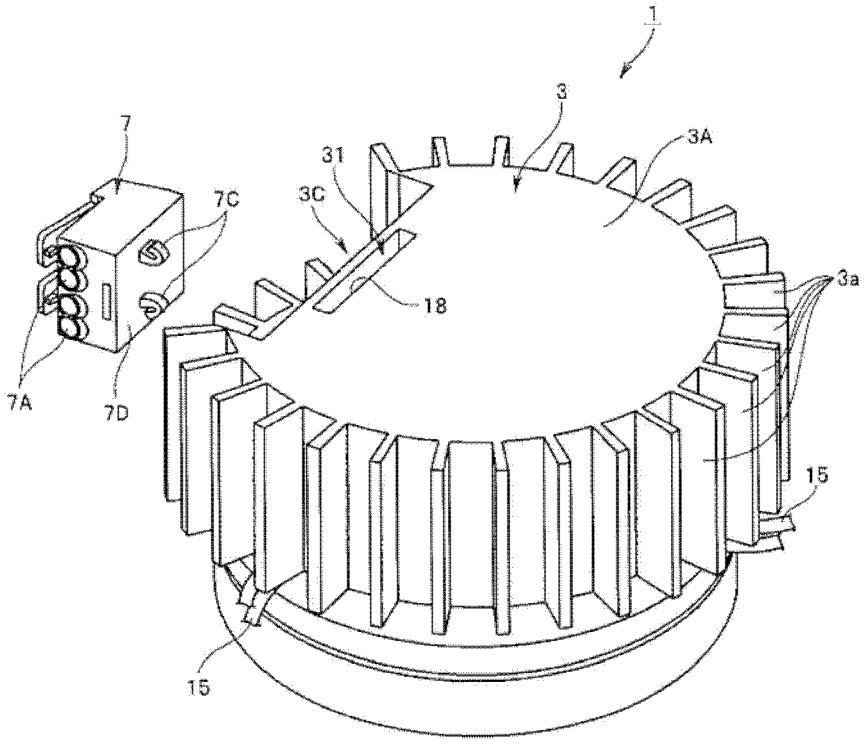
1
3
3A
7
31
7C
3C
3a
18
7A
7D
15
15

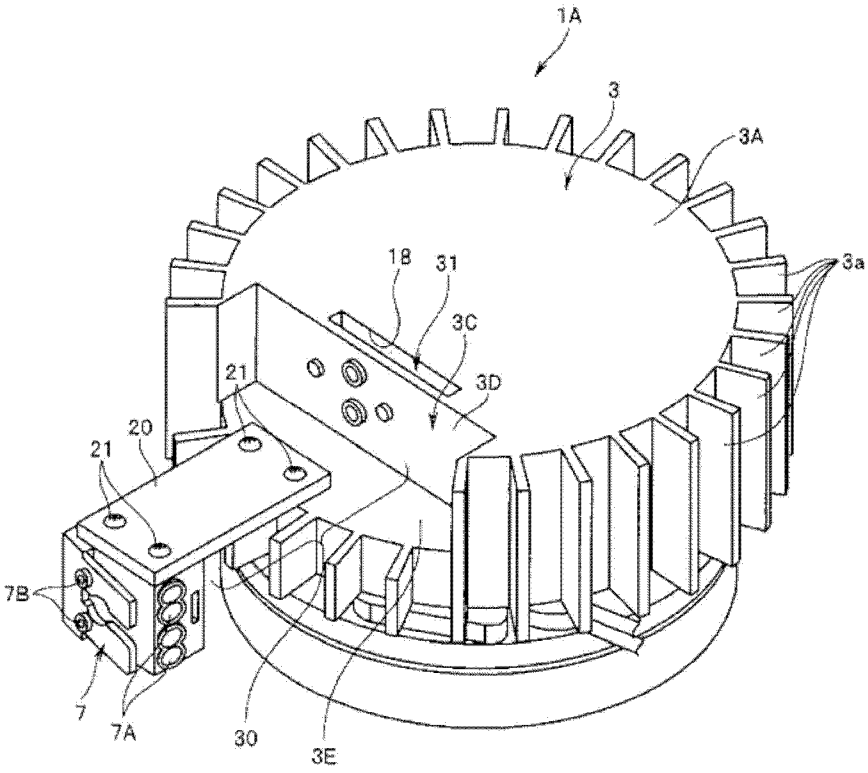
1A
3
3A
3a
18
31
3C
3D
21
20
21
7B
7
7A
30
3E

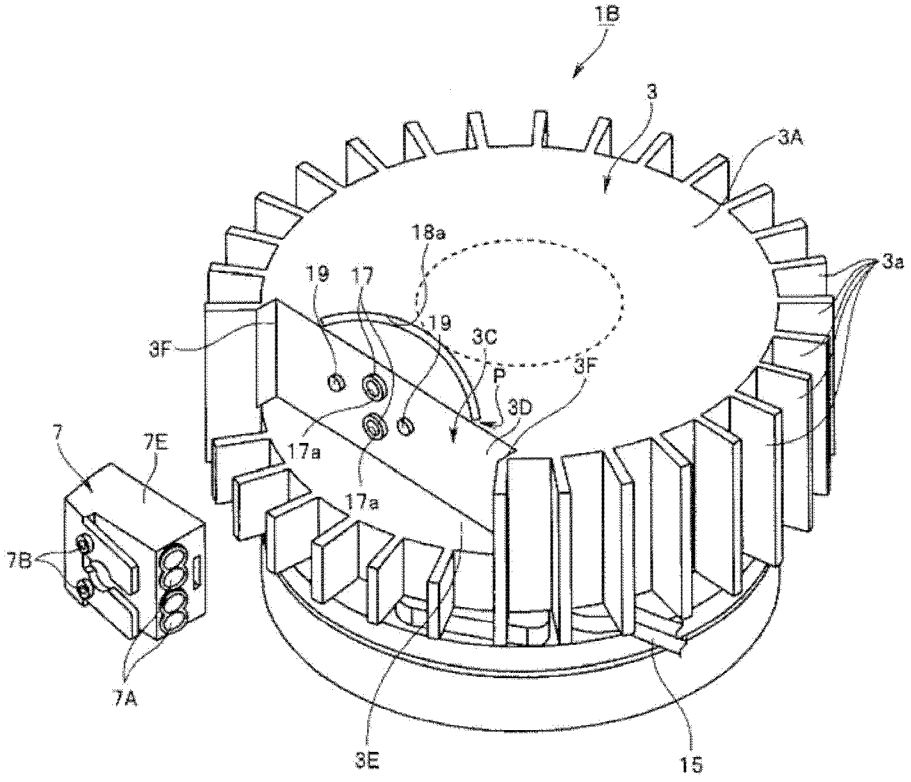
1B
3
3A
18a
3a
19
17
19
3C
3F
P
3F
3D
7
7E
17a
17a
7B
7A
3E
15

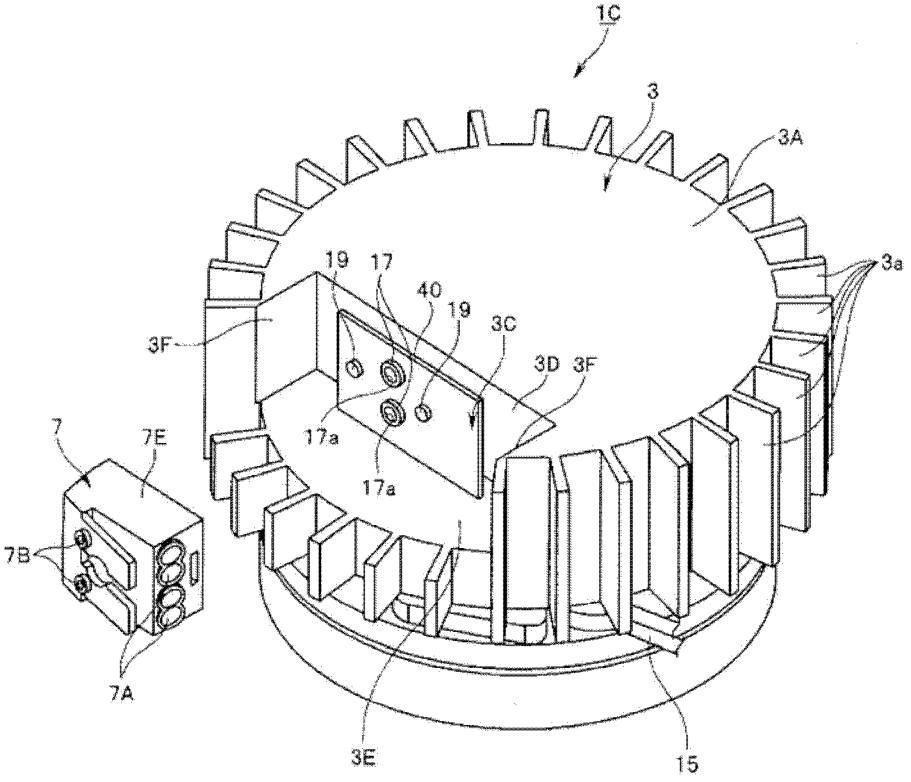
1C
3
3A
3a
19
17
40
19
3C
3F
3D
3F
17a
17a
7
7E
7B
7A
3E
15

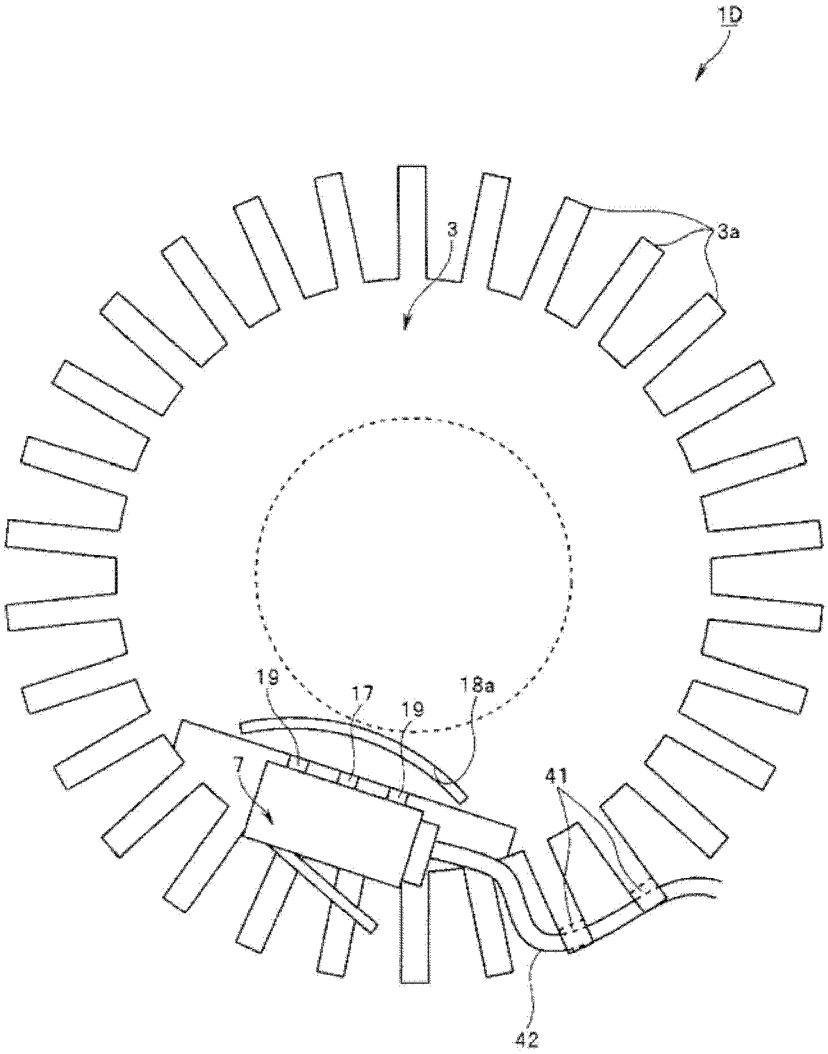
1D
3
3a
19
17
19
18a
7
41
42

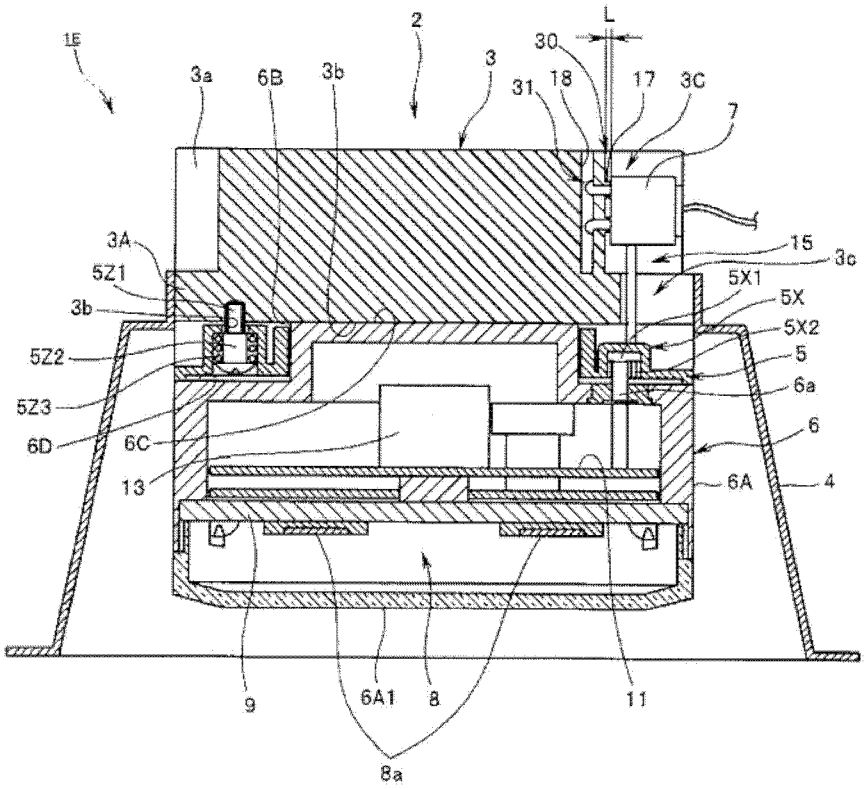
1E
2
L
30
3
3a
6B
3b
31
18
17
3C
7
3A
15
3c
5Z1
5X1
3b
5X
5X2
5Z2
5
5Z3
6a
6D
6C
6
13
6A
4
9
6A1
8
11
8a

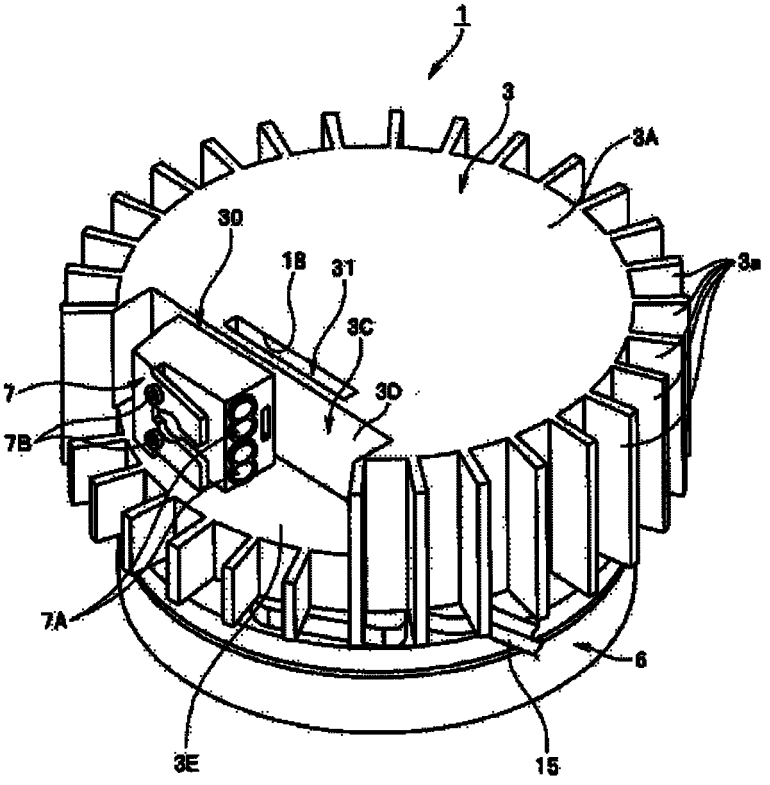
1
3
3A
3D
1B
3T
3C
3D
3a
7
7B
7A
6
3E
15