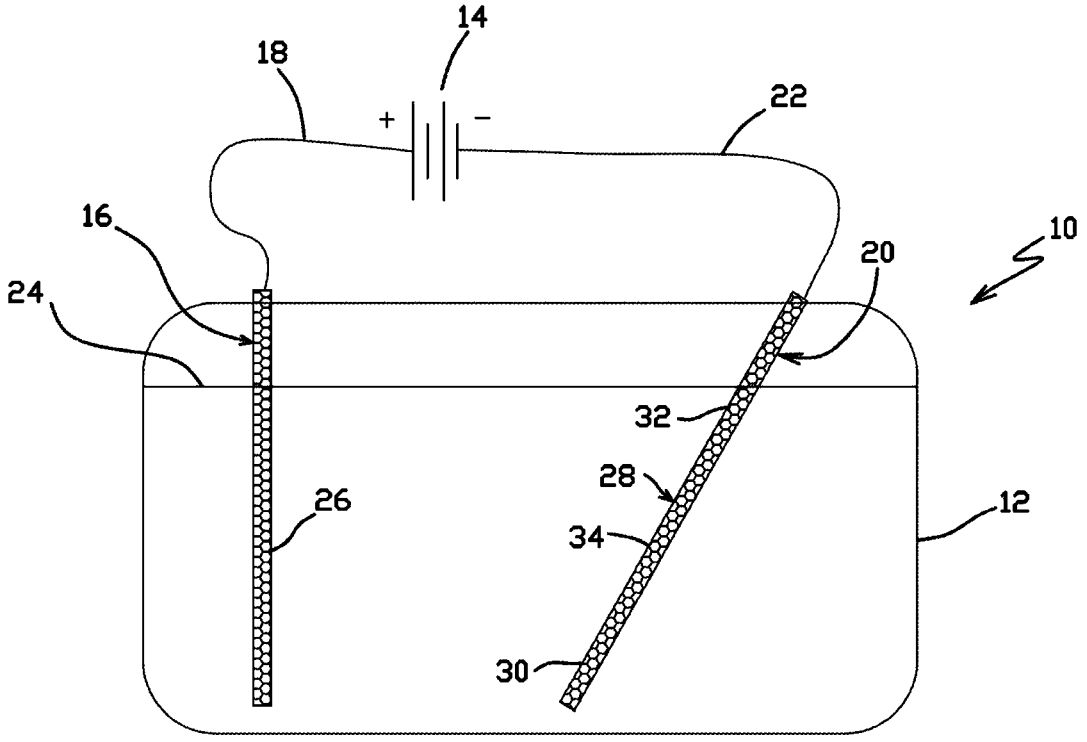
14
18
22
+
−
16
10
20
24
32
28
26
12
34
30

100
110
105
115

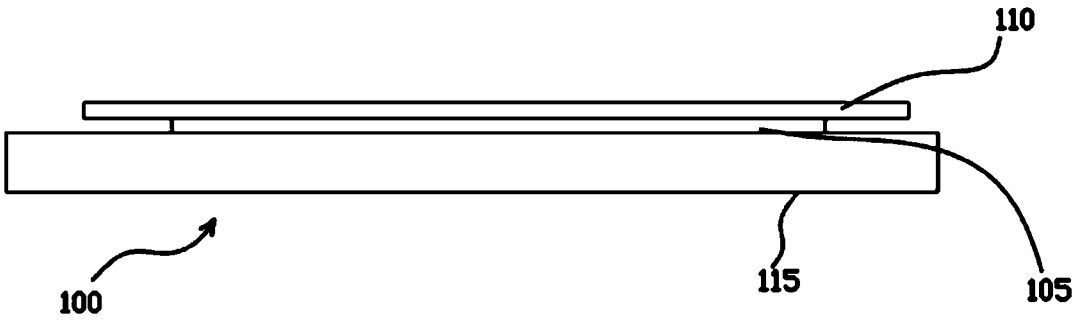
110
100
115
105

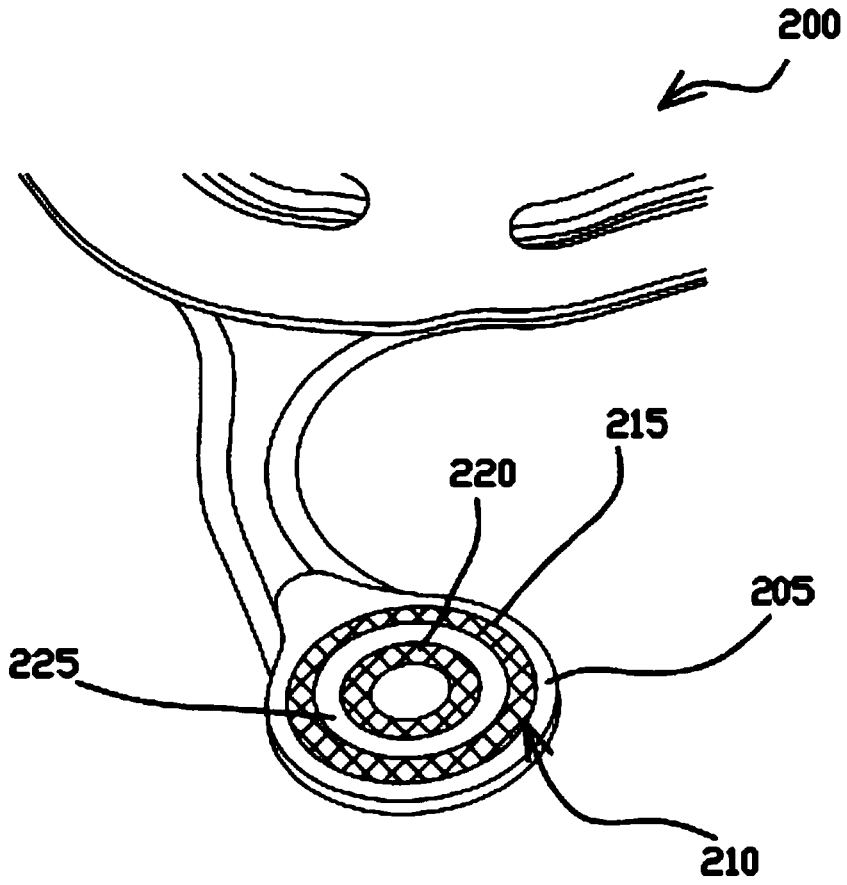
200
215
220
205
225
210

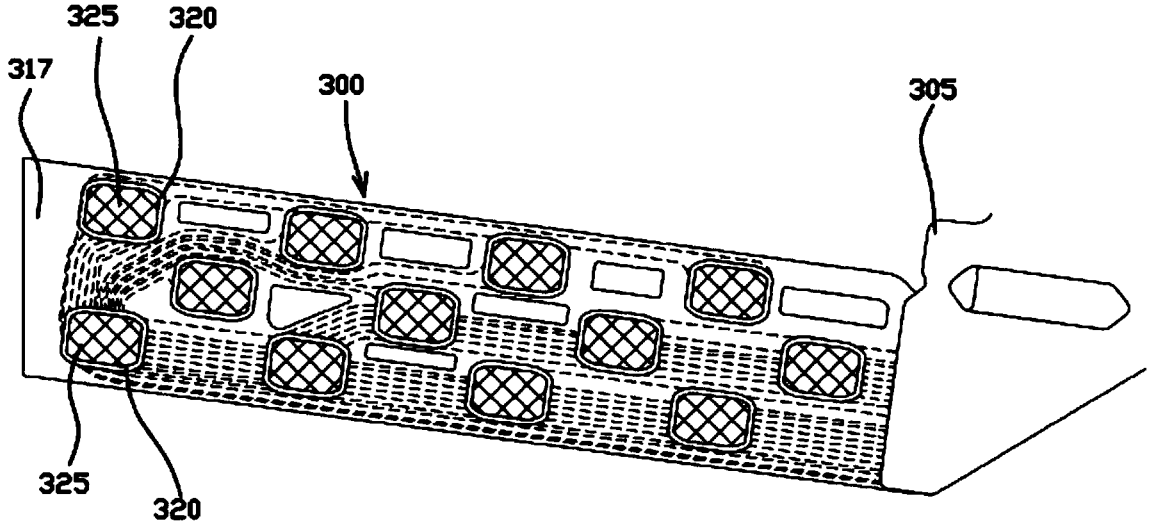
325
320
317
300
305
325
320

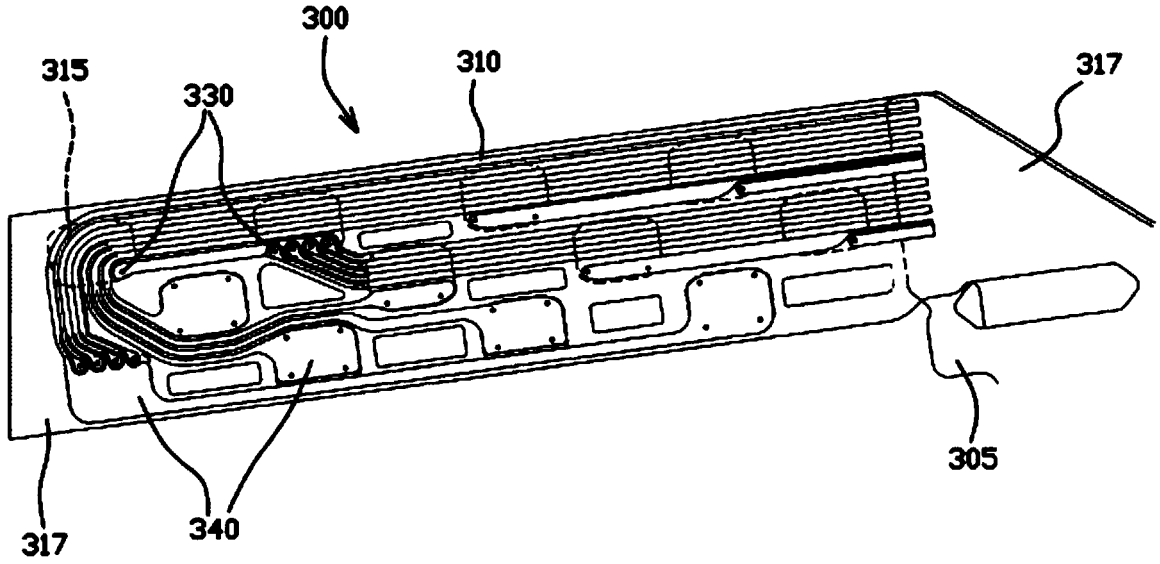
300
315
330
310
317
305
317
340

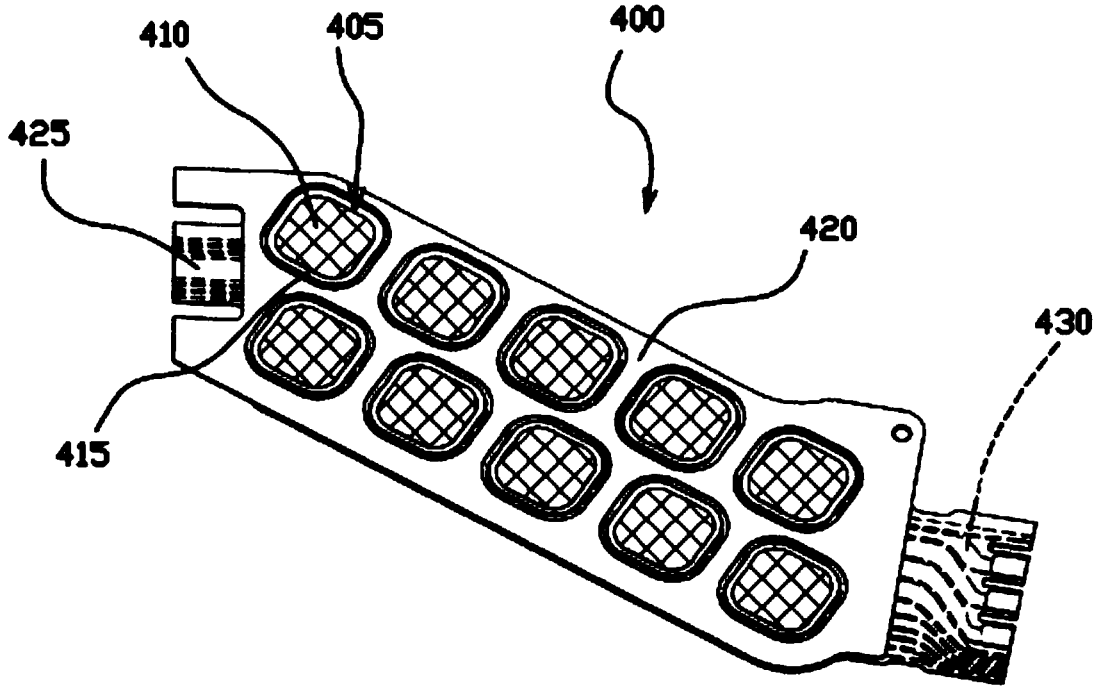
410
405
400
425
420
430
415

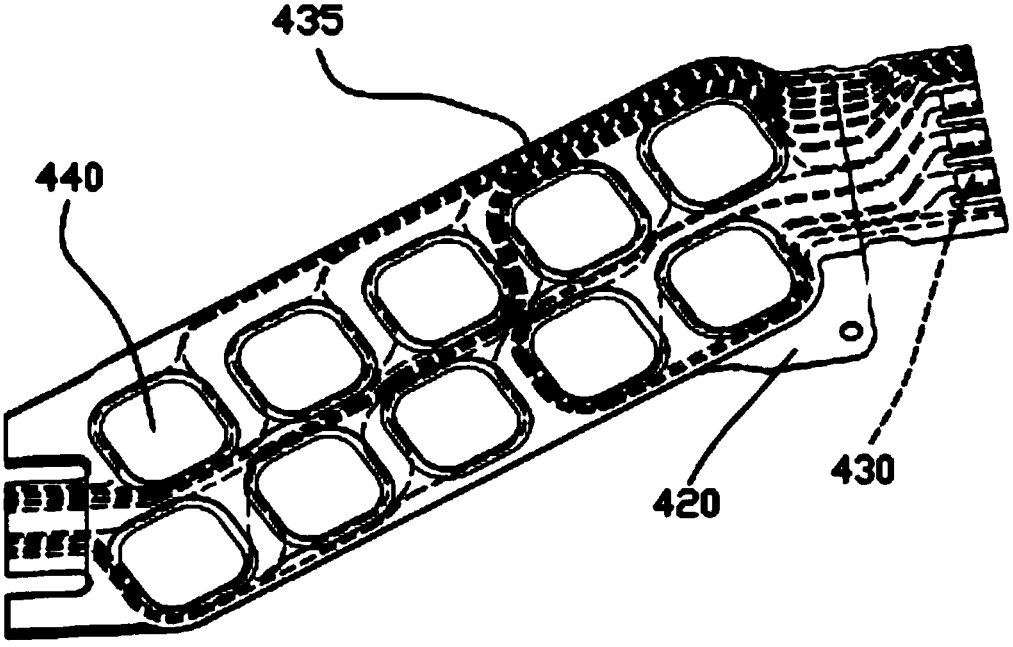
435
440
420
430

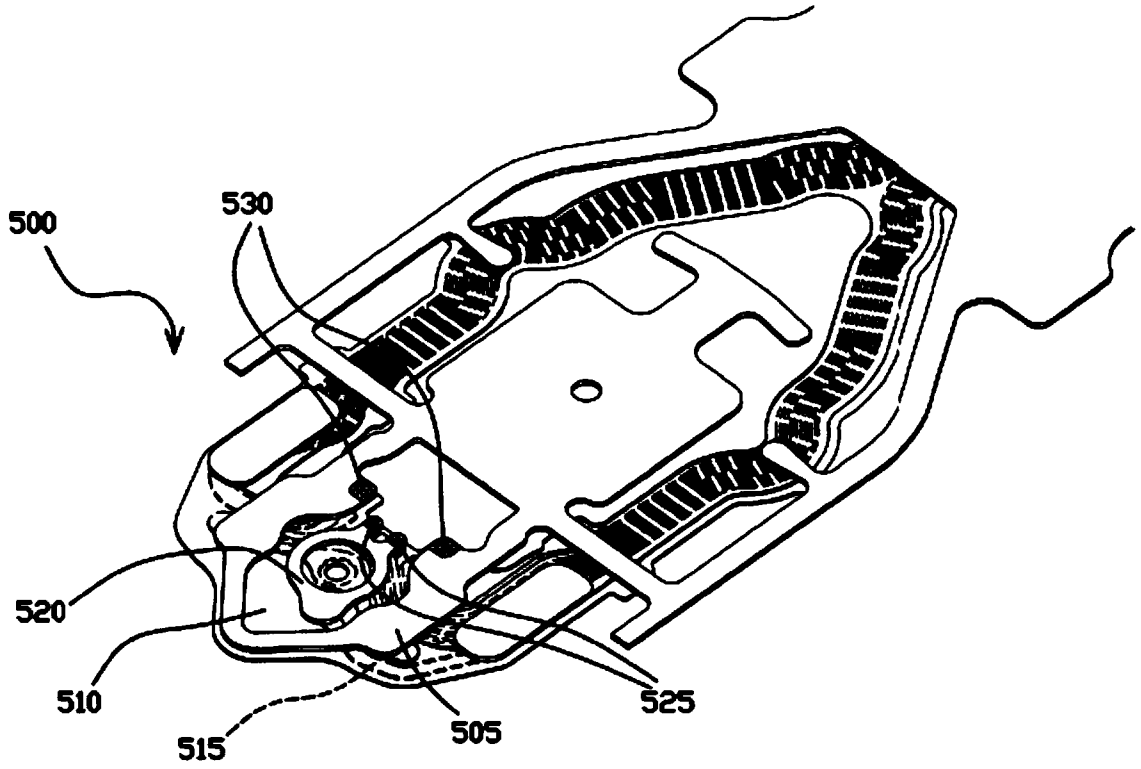
500
530
520
510
515
505
525

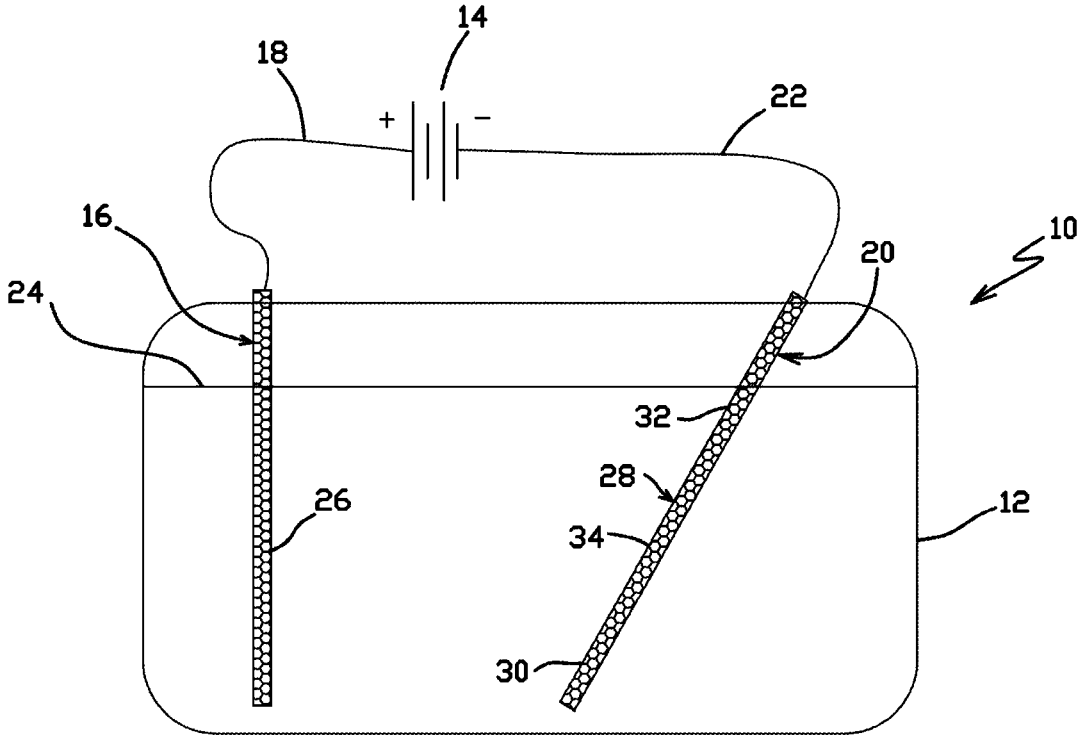
14
18
22
+
−
16
10
20
24
32
28
26
12
34
30